SHIMANO

04 BB-X TYPE1 3000D

A-RB

商品コード 5−SC98 G030

本体価格（税別） 38,000**円**

短縮コード **01888**

1.7**号**150m**細糸用ドラグ付スプール**
別売（04BB-X TYPE2/1**共通）**
本体価格（税別） 8,500**円**

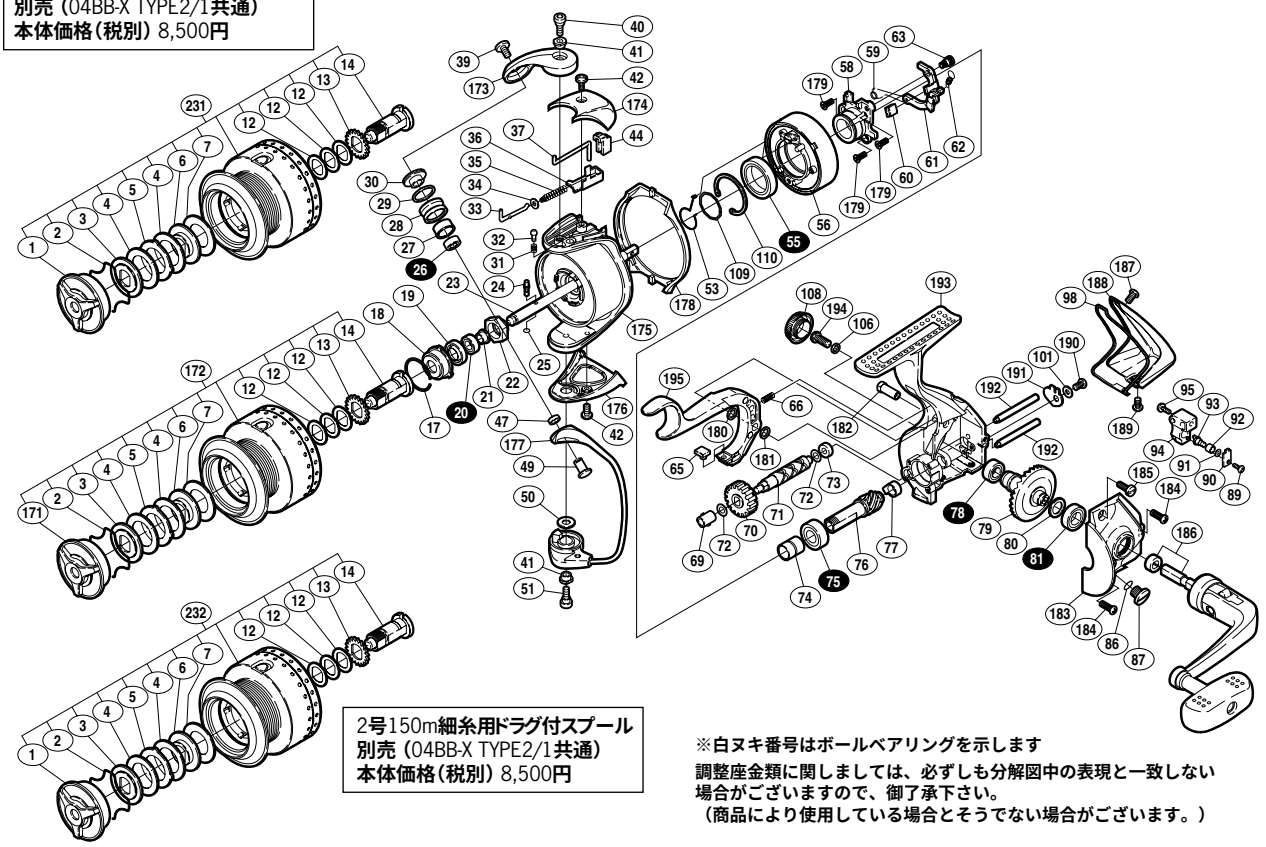

2**号**150m**細糸用ドラグ付スプール**
別売（04BB-X TYPE2/1**共通）**
本体価格（税別） 8,500**円**

※白ヌキ番号はボールベアリングを示します

調整座金類に関しましては、必ずしも分解図中の表現と一致しない場合がございますので、御了承下さい。
（商品により使用している場合とそうでない場合がございます。）

部品番号	部品名	本体価格（税別）
2	抜ケ止メバネ	100
3	小判座金	100
4	ドラグ座金	400
5	耳付キ座金	500
6	小判座金	100
7	ドラグ座金	400
12	スプール座金	50
13	スプール受ケ（A）	100
14	スプール受ケ（B）組	700
17	リテーナ固定バネ	50
18	リテーナ	200
19	回転枠ベアリングシール	200
20	ＡＲＢ（φ5×φ9×3）	1,200
21	回転枠受ケカラー	100
22	回転枠ナット	300
23	スプール軸	1,000
24	スプール受ケ固定ピン	100
25	Ｏリング	50
26	ＡＲＢ（φ4×φ7×2.5）	1,200
27	アームローラーブッシュ	100
28	アームローラ	500
29	アームローラースペーサー	50
30	アームローラー座金	100
31	音出シバネ	100
32	音出シピン	100
33	アームバネガイド（A）	100
34	アームバネガイド（A）カラー	100
35	アームカムバネ	100
36	アームカムバネシート	100
37	内ゲリレバー	100
39	固定ボルト	200
40	固定ボルト	200
41	固定ボルトカラー	100
42	固定ボルト	200
44	内ゲリレバーカバー	100
47	アーム固定軸カラー	100

部品番号	部品名	本体価格（税別）
49	アーム固定軸	200
50	ベール取付ケカム固定軸板	100
51	固定ボルト	200
53	ブレーキツメバネ	100
55	ＡＲＢ（φ15×φ21×4）	1,200
56	ブレーキコア組	1,000
58	ベアリング押サエ板	700
59	ブレーキ切換エバネ	50
60	ブレーキシュー（C）	50
61	ブレーキレバー板	200
62	セーフティーブレーキツメバネ	50
63	レバー板固定軸	200
65	ブレーキシュー（A）	50
66	ブレーキレバーバネ	50
69	クロスギヤブッシュ（前）	100
70	クロスギヤ用ギヤ	300
71	クロスギヤ軸	800
72	座金	50
73	クロスギヤブッシュ（後）	100
74	ピニオンギヤカラー	100
75	ＡＲＢ（φ7×φ14×5）	1,200
76	ピニオンギヤ	600
77	ピニオンギヤブッシュ	100
78	ＡＲＢ（φ7×φ11×3）	1,200
79	マスターギヤ	1,500
80	座金（φ7×φ10）	50
81	ＡＲＢ（φ7×φ13×4）	1,200
86	Ｏリング	50
87	注油穴キャップ	300
89	固定ボルト	50
90	クロスギヤピン押サエ板	50
91	座金	50
92	クロスギヤピンカラー	50
93	クロスギヤピン	300
94	摺動子	500
95	固定ボルト	50

部品番号	部品名	本体価格（税別）
98	本体カバー	200
101	クロスギヤ軸押サエカラー	100
106	座金	50
108	防水キャップ	1,000
109	ブレーキベアリング止メ輪	50
110	ブレーキベアリング止メ輪（B）	100
171	ドラグツマミ組	1,000
172	スプール組	7,500
173	アームカム	300
174	アームカムバネカバー	300
175	回転枠	3,000
176	取付ケカムカバー	1,000
177	ベールアーム組	2,000
178	回転枠ガード	500
179	固定ボルト	50
180	座金	50
181	座金	50
182	ブレーキレバー固定軸	200
183	フタ	2,000
184	固定ボルト	50
185	固定ボルト	200
186	ハンドル組	6,000
187	固定ボルト	100
188	本体ガード	1,500
189	固定ボルト	100
190	固定ボルト	50
191	クロスギヤ軸カバー	100
192	摺動子ガイド	200
193	本体	3,000
194	ハンドル固定ボルト	200
195	ブレーキレバー	2,500
1	ドラグツマミ組　（別売）	1,000
231	スプール組（1.7号）　（別売）	8,500
232	スプール組（2号）　（別売）	8,500