SHIMANO

BB-X デスピナ 2500

A-RB

商品コード 5−SD19 D025

本体価格（税別） 28,500円

短縮コード **01962**

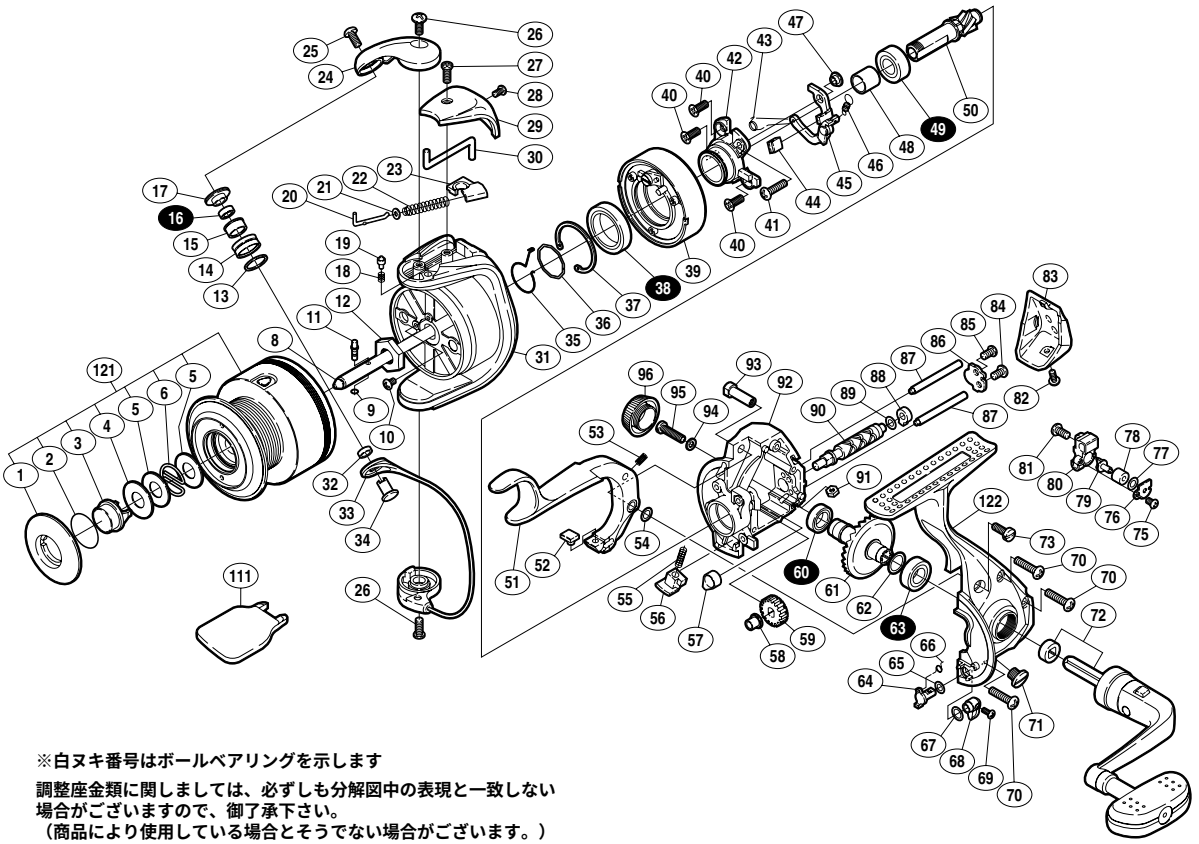

※白ヌキ番号はボールベアリングを示します

調整座金類に関しましては、必ずしも分解図中の表現と一致しない場合がございますので、御了承下さい。
（商品により使用している場合とそうでない場合がございます。）

部品番号	部品名	本体価格（税別）
1	プッシュカラー	200
2	Oリング	100
3	プッシュボタン	200
4	プッシュカラー座金	50
5	スプールバネ座金	100
6	スプールバネ	50
8	スプール軸	500
9	Oリング	50
10	固定ボルト	50
11	スプール受ケ固定ピン	100
12	回転枠ナット	200
13	アームローラースペーサー	50
14	アームローラー	500
15	アームローラーブッシュ	100
16	ＡＲＢ(φ4×φ7×2.5)	1,200
17	アームローラー座金	200
18	音出シバネ	100
19	音出シピン	100
20	アームバネガイド(Ａ)	100
21	アームバネガイド(Ａ)カラー	100
22	アームカムバネ	100
23	アームカムバネシート	100
24	アームカム	300
25	固定ボルト	50
26	固定ボルト	50
27	固定ボルト	50
28	固定ボルト	50
29	アームカムバネカバー	300
30	内ゲリレバー	200
31	回転枠	1,800
32	アームローラーベアリングカラー	100
33	ベールアーム組	1,000
34	アーム固定軸	200

部品番号	部品名	本体価格（税別）
35	ブレーキツメバネ	100
36	ブレーキベアリング止メ輪	50
37	ブレーキベアリング止メ輪(Ｂ)	100
38	ＡＲＢ(φ15×φ21×4)	1,200
39	ブレーキコア組	2,500
40	固定ボルト	50
41	固定ボルト	50
42	ベアリング押サエ板	700
43	ブレーキ切換エバネ	50
44	ブレーキシュー	50
45	ブレーキレバー板	200
46	セーフティーブレーキツメバネ	100
47	ブレーキレバー板カラー	100
48	ピニオンギヤカラー	100
49	ＡＲＢ(φ7×φ14×5)	1,200
50	ピニオンギヤ	600
51	ブレーキレバー	1,500
52	ブレーキシュー	50
53	ブレーキレバーバネ	50
54	座金	100
55	ブレーキシューバネ	100
56	ブレーキシュー	50
57	ピニオンギヤブッシュ	100
58	クロスギヤブッシュ(前)	100
59	クロスギヤ用ギヤ	300
60	ＡＲＢ(φ7×φ11×3)	1,200
61	マスターギヤ	800
62	座金(φ7×φ10)	50
63	ＡＲＢ(φ7×φ13×4)	1,200
64	ストッパーカム	200
65	座金	50
66	ストッパーカムバネ	100
67	座金	50

部品番号	部品名	本体価格（税別）
68	ストッパーツマミ	100
69	固定ボルト	100
70	固定ボルト	50
71	注油穴キャップ	300
72	ハンドル組	2,500
73	固定ボルト	200
75	固定ボルト	50
76	クロスギヤピン押サエ板	100
77	座金	50
78	クロスギヤピンカラー	100
79	クロスギヤピン	300
80	摺動子	200
81	固定ボルト	50
82	固定ボルト	50
83	本体ガード	1,000
84	固定ボルト	50
85	固定ボルト	50
86	クロスギヤ軸カバー	100
87	摺動子ガイド	100
88	クロスギヤブッシュ(後)	100
89	座金	50
90	クロスギヤ軸	500
91	ナット	100
92	脚無シ本体	3,000
93	ブレーキレバー固定軸	200
94	座金	50
95	ハンドル固定ボルト	200
96	防水キャップ	200
121	スプール組	4,500
122	脚付キフタ	1,200
111	スプール脱着レンチ　（付属品）	200