SHIMANO

05 BB-X テクニウム MG C3000 A-RB

商品コード 5−SD18 F030

本体価格（税別） 74,000円

短縮コード **01942**

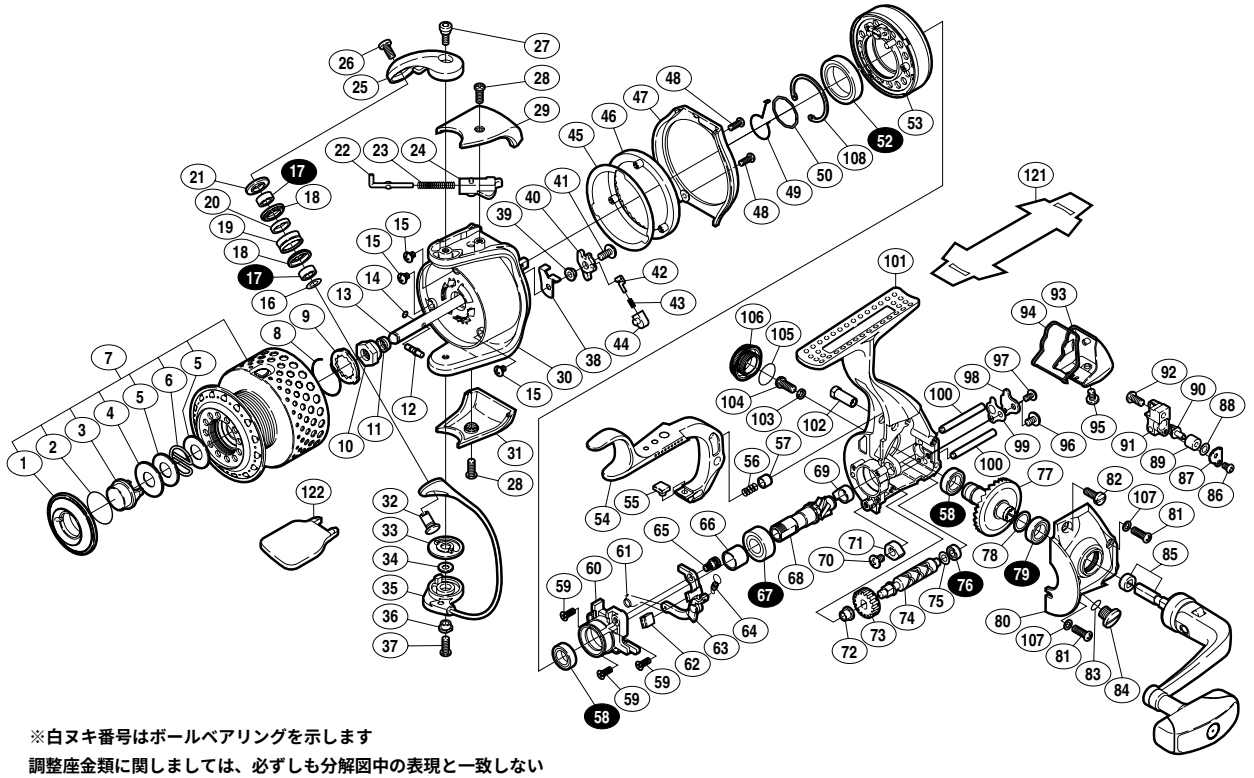

※白ヌキ番号はボールベアリングを示します

調整座金類に関しましては、必ずしも分解図中の表現と一致しない場合がございますので、御了承下さい。
（商品により使用している場合とそうでない場合がございます。）

部品番号	部品名	本体価格（税別）
1	プッシュカラー	700
2	Oリング	50
3	プッシュボタン	200
4	プッシュカラー座金	100
5	スプールバネ座金	100
6	スプールバネ	50
7	スプール組	7,500
8	リテーナ固定バネ	50
9	リテーナ	200
10	回転枠ナット	300
11	回転枠受ケカラー	100
12	スプール受ケ固定ピン	100
13	スプール軸	1,000
14	Oリング	50
15	固定ボルト	50
16	座金	100
17	ARB(φ4×φ7×2.5)	1,200
18	アームローラーブッシュ	100
19	アームローラー	500
20	ローラーベアリングカラー	200
21	アームローラー受ケ	200
22	アームバネガイド(A)	100
23	アームカムバネ	100
24	アームバネガイド(B)	100
25	アームカム	300
26	固定ボルト	200
27	固定ボルト	200
28	固定ボルト	200
29	アームカムバネカバー	1,000
30	回転枠	5,000
31	取付ケカムカバー	400
32	アーム固定軸	200
33	ベール取付ケカムシート	100
34	ベール取付ケカム固定軸板	100
35	ベールアーム組	4,000
36	固定ボルトカラー	100
37	固定ボルト	200

部品番号	部品名	本体価格（税別）
38	内ゲリレバーシート	100
39	内ゲリレバー座金	100
40	内ゲリレバー	100
41	固定ボルト	50
42	内ゲリバネガイド(A)	100
43	内ゲリレバーバネ	100
44	内ゲリバネガイド(B)	100
45	回転枠ギヤシート	50
46	回転枠ギヤ	1,000
47	回転枠ガード	800
48	固定ボルト	100
49	ブレーキツメバネ	100
50	ブレーキベアリング止メ輪(A)	50
52	ARB(φ15×φ21×4)	1,200
53	ブレーキコア組	2,500
54	ブレーキレバー	3,500
55	ブレーキシュー(A)	50
56	ブレーキレバーバネ	50
57	ブレーキレバーバネ間座	100
58	ARB(φ7×φ11×3)	1,200
59	固定ボルト	50
60	ベアリング押サエ板	700
61	ブレーキ切換エバネ	50
62	ブレーキシュー(C)	50
63	ブレーキレバー板	200
64	セーフティーブレーキツメバネ	50
65	レバー板固定軸	200
66	ピニオンギヤカラー	100
67	ARB(φ7×φ14×5)	1,200
68	ピニオンギヤ	600
69	ピニオンギヤブッシュ	100
70	固定ボルト	50
71	内ゲリ当タリ	100
72	クロスギヤブッシュ(前)	100
73	クロスギヤ用ギヤ	300
74	クロスギヤ軸	800
75	座金	50

部品番号	部品名	本体価格（税別）
76	ARB(φ3×φ6×2)	1,200
77	マスターギヤ	1,500
78	座金(φ7×φ10)	50
79	ARB(φ7×φ13×4)	1,200
80	フタ	5,000
81	固定ボルト	100
82	固定ボルト	100
83	Oリング	100
84	注油穴キャップ	300
85	ハンドル組	9,000
86	固定ボルト	50
87	クロスギヤピン押サエ板	50
88	座金	50
89	クロスギヤピンカラー	100
90	クロスギヤピン	300
91	摺動子	500
92	固定ボルト	50
93	本体ガード	2,000
94	本体カバー	200
95	固定ボルト	100
96	固定ボルト	50
97	固定ボルト	50
98	クロスギヤ軸カバー	100
99	クロスギヤ軸カバーシート	50
100	摺動子ガイド	500
101	本体	17,000
102	ブレーキレバー固定軸	200
103	座金	50
104	ハンドル固定ボルト	200
105	Oリング	100
106	防水キャップ	1,000
107	座金	100
108	ブレーキベアリング止メ輪(B)	100
121	脚保護シート (付属品)	200
122	スプール脱着レンチ (付属品)	200