SHIMANO

02 BB-X EV 5000

A-RB

商品コード 5−SC88 5000

本体価格(税別) 15,500円

短縮コード **01639**

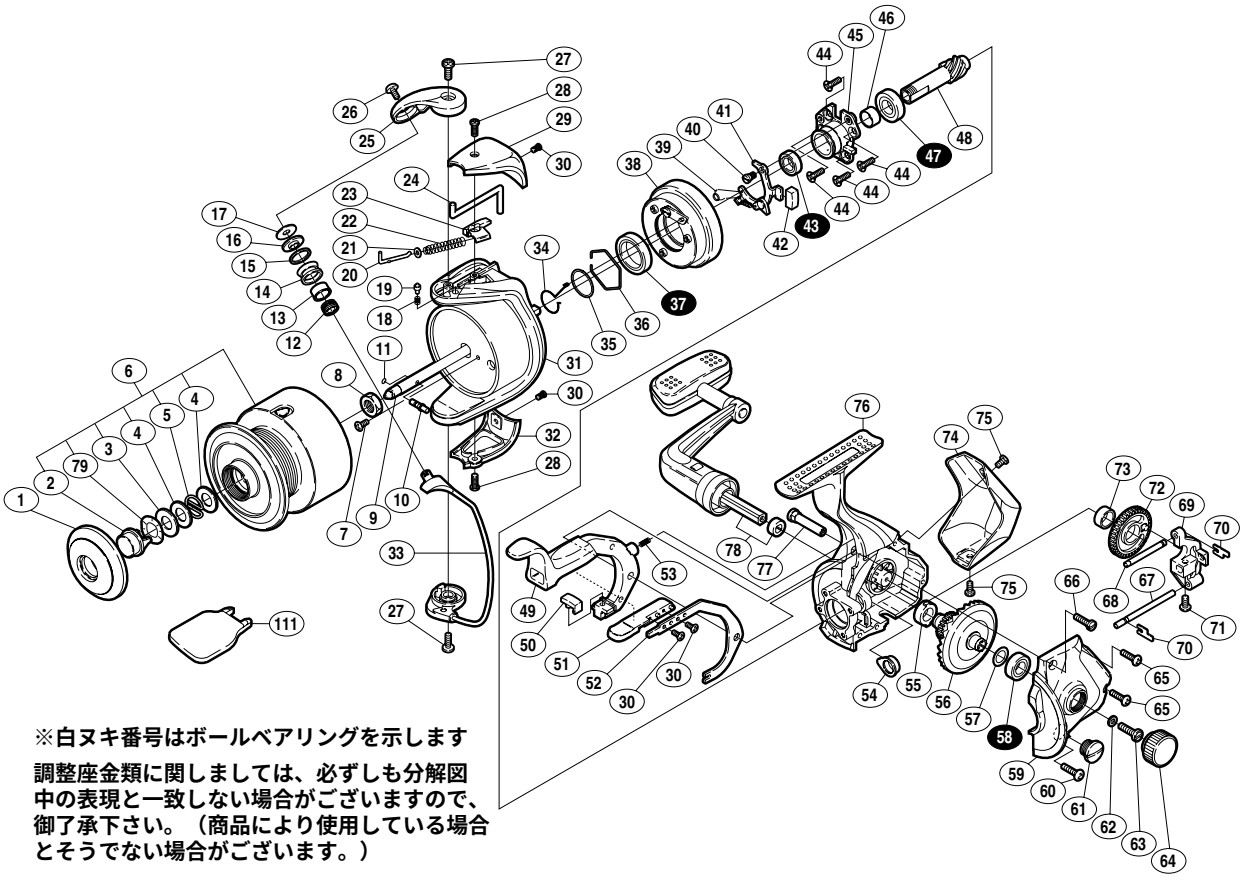

※白ヌキ番号はボールベアリングを示します

調整座金類に関しましては、必ずしも分解図中の表現と一致しない場合がございますので、御了承下さい。(商品により使用している場合とそうでない場合がございます。)

部品番号	部品名	本体価格(税別)
1	プッシュカラー	200
2	プッシュボタン	200
3	プッシュカラー座金	50
4	スプールバネ座金	50
5	スプールバネ	50
6	スプール組	4,500
7	ナットユルミ止メネジ	50
8	回転枠ナット	100
9	スプール軸	500
10	スプール受ケ固定ピン	100
11	スプールピン固定Oリング	50
12	アームローラ固定軸	100
13	アームローラーブッシュ	100
14	アームローラー	500
15	アームローラースペーサー	50
16	アームローラー座金	100
17	アームローラー座金B	50
18	内ゲリレバー音出シバネ	100
19	内ゲリレバー音出シピン	100
20	アームバネガイドA	100
21	アームバネガイドAカラー	100
22	アームカムバネ	100
23	アームカムバネシート	100
24	内ゲリレバー	200
25	アームカム	300
26	アーム固定ボルト	50
27	取付ケボルト	50

部品番号	部品名	本体価格(税別)
28	ガード固定ボルトA	50
29	アームカムバネカバー	200
30	固定ボルト	50
31	回転枠	1,700
32	取付ケカムカバー	200
33	ベールアーム組	1,000
34	ブレーキツメバネ	100
35	ブレーキベアリング止メ輪	50
36	ローラークラッチ止メ輪	100
37	ブレーキベアリングA(φ15×φ21×4)	1,200
38	ブレーキコア組	1,000
39	ブレーキ切換エバネ	50
40	レバー板固定軸	200
41	ブレーキレバー板	200
42	ブレーキシューC	50
43	ブレーキベアリングB(φ8×φ12×3.5)	1,200
44	ベアリング押サエ板固定ボルト	50
45	ベアリング押サエ板	700
46	ピニオンギヤカラー	100
47	前ツバ用ベアリング(φ8×φ16×4)	1,200
48	ピニオンギヤ	600
49	ブレーキレバーA	1,500
50	ブレーキシューA	50
51	ブレーキレバーB	300
52	ブレーキレバーC	300
53	ブレーキレバーバネ	50
54	ピニオンギヤブッシュ	100

部品番号	部品名	本体価格(税別)
55	マスターギヤ用ブッシュ	100
56	マスターギヤ	500
57	摺動子座金(φ7×φ10)	50
58	フタ用ベアリング(φ7×φ13×4)	1,200
59	フタ	1,500
60	フタ固定ボルトB	50
61	注油穴キャップ	100
62	ハンドル固定ボルト座金	50
63	ハンドル固定ボルト	200
64	防水キャップ	100
65	フタ固定ボルトA	50
66	ブレーキレバー固定ボルト	200
67	摺動子ガイド(B)	100
68	摺動子ガイド	100
69	摺動子	200
70	摺動子ガイド抜ケ止メ	50
71	摺動子固定ボルト	50
72	摺動子ギヤ	300
73	摺動子ギヤカラー	50
74	本体ガード	800
75	本体ガード固定ボルト	50
76	本体	2,000
77	ブレーキレバー固定軸	200
78	ハンドル組	2,000
79	波ワッシャー	50
111	スプール脱着レンチ (付属品)	200