SHIMANO

97 BB-X 3000EV

商品コード（シングルハンドル仕様） 5－SC62 3000
（ダブルハンドル仕様） 5－SC62 3100

本体価格（税別） 14,000円
（ダブルハンドル仕様） 15,500円

短縮コード **（シングルハンドル仕様）01208**
（ダブルハンドル仕様）01209

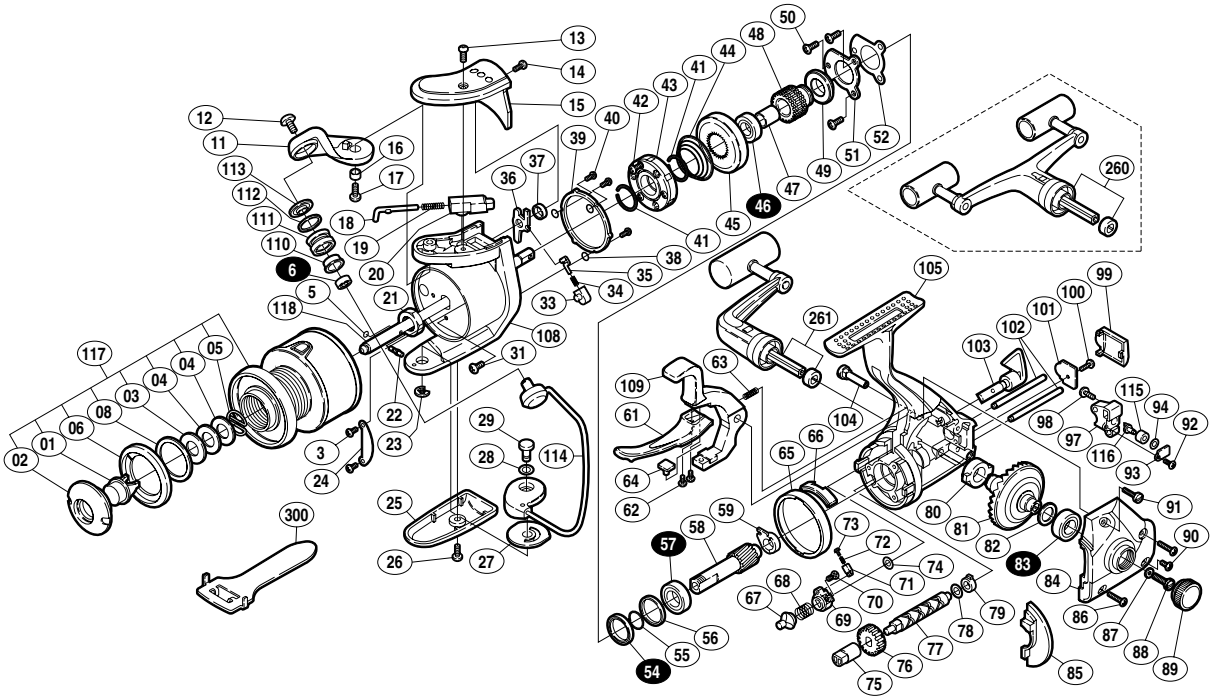

※白ヌキ番号はボールベアリングを示します

部品番号	部品名	本体価格（税別）
SP01	プッシュボタン	200
SP02	プッシュカラー	200
SP03	プッシュカラー座金	50
SP04	スプールバネ座金	50
SP05	スプールバネ	50
SP06	プッシュカラーリング	200
SP08	プッシュカラーリング調整座金	50
3	バランサーカバー固定ボルト	50
5	スプールピン固定Oリング	50
6	アームローラー用ベアリング	600
11	アームカム	300
12	アーム固定軸取付ケボルト	50
13	アームカムバネカバー取付ケボルト(大)	50
14	アームカムバネカバー取付ケボルト(小)	50
15	アームカムバネカバー	300
16	アームカムブッシュ	50
17	アームカム取付ケボルト	50
18	アームバネガイド(A)	50
19	アームカムバネ	50
20	アームバネガイド(B)	50
21	回転枠ナット	100
22	スプール受ケ固定ピン	100
23	E形止メ輪 2.5	50
24	バランサーカバー	100
25	ベール取付ケカムガード	250
26	ベール取付ケカムガード取付ケボルト	50
27	ベール取付ケカムシート	50
28	ベール取付ケカム調整座金	50
29	取付ケカム固定軸	100
31	回転枠ナット止メネジ	50
33	内ゲリバネガイド(B)	100
34	内ゲリレバーバネ	50
35	内ゲリバネガイド(A)	100
36	内ゲリレバー	100
37	内ゲリレバー座金	50
38	Oリング	50
39	ローラークラッチアウター	400
40	アウター固定ボルト	50
41	ローラークラッチ止メ輪	50

部品番号	部品名	本体価格（税別）
42	ローラークラッチカバーボルト	50
43	ローラークラッチ組	1,200
44	ブレーキコアバネ	100
45	ブレーキコア	200
46	ローラークラッチベアリング	600
47	ピニオンギヤカラー	100
48	ブレーキギヤ	600
49	ブレーキコアカラー	150
50	ブレーキベアリング押サエ板固定ボルト	50
51	ブレーキベアリング押サエ板	100
52	ブレーキベアリングシール	50
54	ブレーキギヤ用ベアリング	1,300
55	ブレーキギヤベアリング止メ輪	50
56	ブレーキギヤベアリングカラー	100
57	ピニオンギヤ用ベアリング	600
58	ピニオンギヤ	600
59	ピニオンギヤ用ブッシュ	50
61	ブレーキレバーガード	400
62	ブレーキレバーガード固定ボルト	50
63	ブレーキレバーバネ	50
64	ブレーキシュー(A)	50
65	ブレーキシュー(B)カバー	200
66	ブレーキシュー(B)	50
67	ストッパーカム	200
68	ストッパーカムバネ	50
69	ストッパーバネガイド	200
70	ストッパーバネガイド固定ボルト	50
71	バネガイド(B)	100
72	レバーバネ	100
73	バネガイド(A)	100
74	ストッパーバネガイド座金	50
75	クロスギヤブッシュ(前)	50
76	クロスギヤ用ギヤ	100
77	クロスギヤ軸	500
78	クロスギヤ軸調整座金	50
79	クロスギヤブッシュ(後)	100
80	マスターギヤ用ブッシュ	100
81	マスターギヤ	500
82	摺動子座金(Φ7×Φ10)	50

部品番号	部品名	本体価格（税別）
83	マスターギヤ用ベアリング	600
84	フタ	500
85	フタフランジ	100
86	フタ固定ボルト(長)	50
87	ハンドル固定ボルト座金	50
88	ハンドル固定ボルト	200
89	防水キャップ	100
90	フタ固定ボルト(短)	50
91	ブレーキレバー固定ボルト	200
92	クロスギヤピン押サエ板固定ボルト	50
93	クロスギヤピン押サエ板	50
94	クロスギヤピン調整座金	50
97	摺動子	250
98	摺動子固定ボルト	50
99	本体後部銘版	100
100	クロスギヤ軸押サエボルト	50
101	クロスギヤ軸カバー	50
102	摺動子ガイド	100
103	ストッパーツマミ	300
104	ブレーキレバー固定軸	200
105	本体	1,000
108	回転枠	800
109	ブレーキレバー	1,500
110	アームローラーブッシュ	100
111	アームローラー	500
112	アームローラースペーサー	50
113	アームローラー座金	100
114	ベールアーム組	1,000
115	クロスギヤピンカラー	50
116	クロスギヤピン	250
117	スプール組	4,000
118	スプール軸	500
261	ハンドル組	2,000
260	ダブルハンドル組(ダブルハンドル仕様のみ)	4,000
300	スプール脱着レンチ　(付属品)	300