SHIMANO

02 BB-X XT 3000

A-RB

商品コード 5−SC87 3000
（サイレント仕様） 5−SC87 3100

本体価格（税別） 28,500円
（サイレント仕様） 28,500円

短縮コード **01635**
（サイレント仕様） **01822**

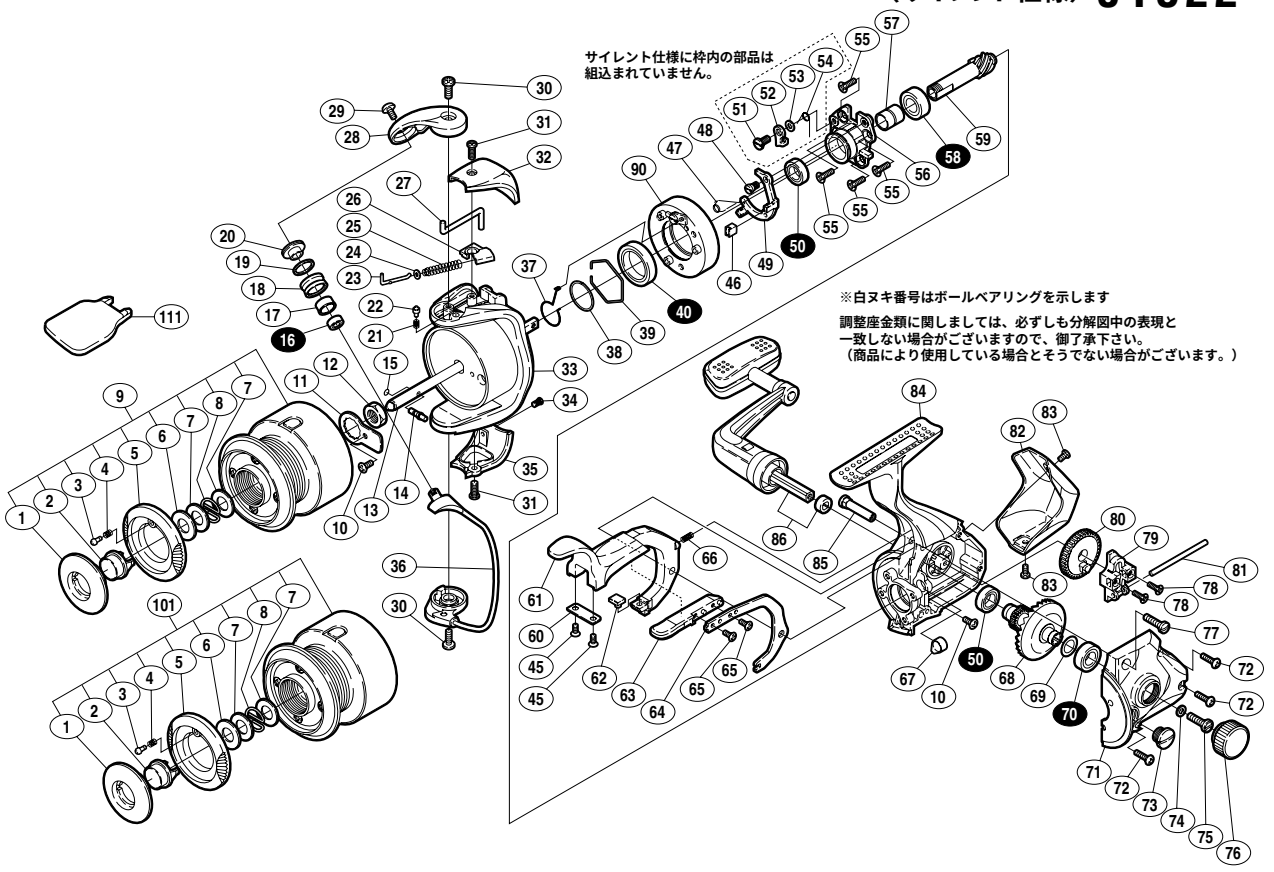

部品番号	部品名	本体価格（税別）
1	プッシュカラー	200
2	プッシュボタン	400
3	前ツバクリックピン	100
4	前ツバクリックバネ	100
5	プッシュカラーリング	300
6	プッシュカラー座金	50
7	スプールバネ座金	50
8	スプールバネ	50
9	スプール組	5,000
10	固定ボルト（A）	50
11	リテーナ	100
12	回転枠ナット	200
13	スプール軸	500
14	スプール受ケ固定ピン	100
15	スプールピン固定Oリング	50
16	アームローラー用ベアリング	1,200
17	アームローラーブッシュ	100
18	アームローラー	500
19	アームローラースペーサー	50
20	アームローラー座金	100
21	内ゲリレバー音出シバネ	100
22	内ゲリレバー音出シピン	100
23	アームバネガイドA	100
24	アームバネガイドAカラー	100
25	アームカムバネ	100
26	アームカムバネシート	100
27	内ゲリレバー	200
28	アームカム	300
29	アーム固定ボルト	50

部品番号	部品名	本体価格（税別）
30	取付ケボルト	50
31	ガード固定ボルトA	50
32	アームカムバネカバー	300
33	回転枠	1,800
34	ガード固定ボルトB	50
35	取付ケカムカバー	300
36	ベールアーム組	1,000
37	ブレーキツメバネ	100
38	ブレーキベアリング止メ輪	50
39	ローラークラッチ止メ輪	100
40	ブレーキベアリングA	1,200
45	ブレーキレバー銘版固定ボルト	50
46	ブレーキシューC	50
47	ブレーキ切換エバネ	50
48	レバー板固定軸	200
49	ブレーキレバー板	200
50	ボールベアリング(φ7×φ11×3)	1,200
51	クリック軸	100
52	ストッパークリックツメ	100
53	クリック座金	50
54	クリックツメバネ	50
55	ベアリング押サエ板固定ボルト	50
56	ベアリング押サエ板	700
57	ピニオンギヤカラー	100
58	前ツバ用ベアリング(φ7×φ14×5)	1,200
59	ピニオンギヤ	600
60	ブレーキレバー銘版	100
61	ブレーキレバーA	1,000
62	ブレーキシューA	50

部品番号	部品名	本体価格（税別）
63	ブレーキレバーB	300
64	ブレーキレバーC	300
65	ブレーキレバーBC固定ボルト	50
66	ブレーキレバーバネ	50
67	ピニオンギヤブッシュ	100
68	マスターギヤ	500
69	摺動子座金	50
70	フタ用ベアリング(φ7×φ13×4)	1,200
71	フタ	1,000
72	フタ固定ボルト	50
73	注油穴キャップ	100
74	ハンドル固定ボルト座金	50
75	ハンドル固定ボルト	200
76	防水キャップ	100
77	ブレーキレバー固定ボルト	200
78	摺動子固定ボルト	50
79	摺動子	200
80	摺動子ギヤ	200
81	摺動子ガイド	100
82	本体ガード	1,000
83	本体ガード固定ボルト	50
84	本体	3,000
85	ブレーキレバー固定軸	200
86	ハンドル組	2,500
90	ブレーキコア組	1,000
101	替スプール組(2500用)(サイレント仕様)	4,800
111	スプール脱着レンチ　（付属品）	200