SHIMANO

BB-X テクニウム 3000T

商品コード 5−SC59 3200

本体価格(税別) 75,000円

短縮コード **01394**

※白ヌキ番号はボールベアリングを示します

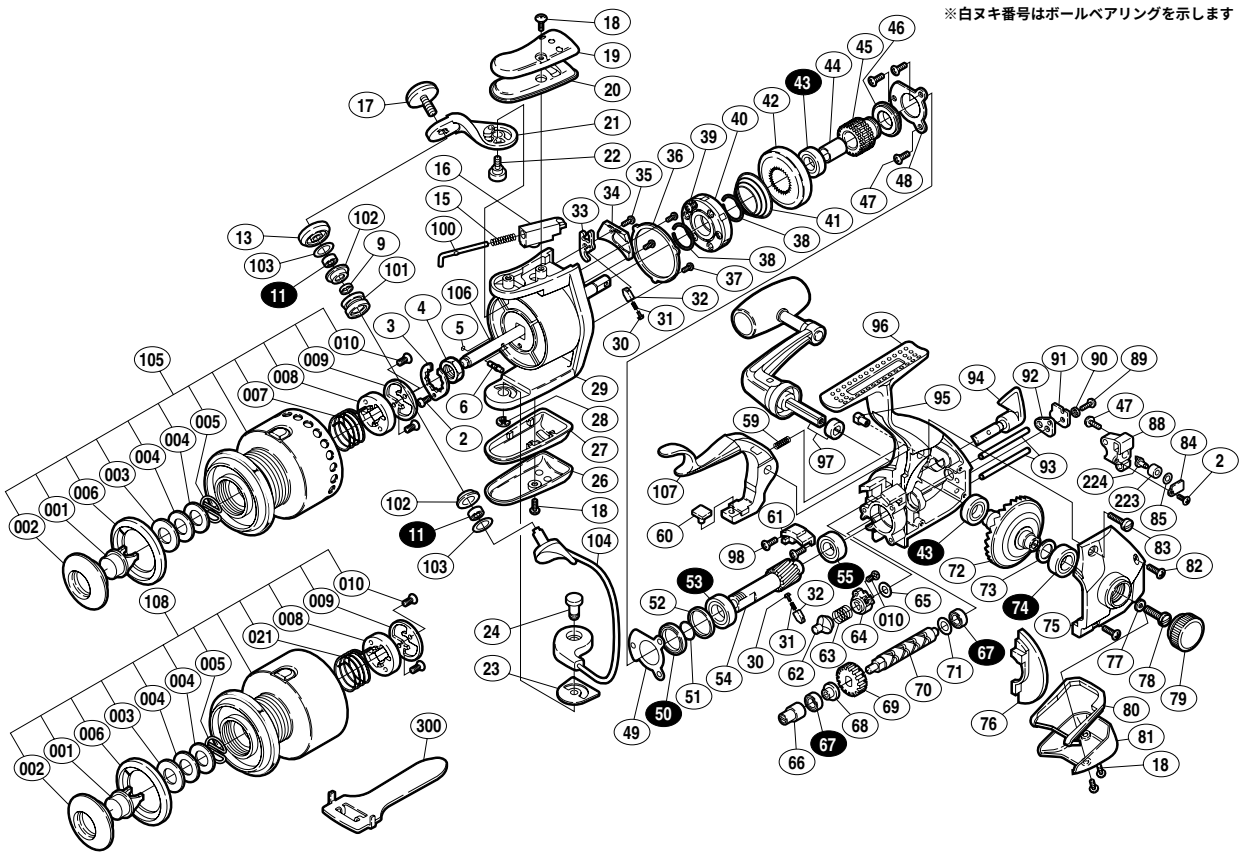

部品番号	部品名	本体価格(税別)
SP001	プッシュボタン	200
SP002	プッシュカラー	300
SP003	プッシュカラー座金	50
SP004	スプールバネ座金	50
SP005	スプールバネ	50
SP006	プッシュカラーリング	300
SP007	スプールロックバネ	50
SP008	スプールロック	100
SP009	スプールロック板	100
SP010	固定ボルト(A)	50
SP021	スプールロックバネ	50
2	固定ボルト(B)	50
3	リテーナー	100
4	回転枠ナット	200
5	スプールピン固定Oリング	50
6	スプール受ケ固定ピン	100
9	ローラーベアリングカラー	200
11	アームローラー用ベアリング	600
13	アームローラー受ケ	200
15	アームカムバネ	50
16	アームバネガイド(B)	100
17	アーム固定ボルト	300
18	ガード固定ボルト	200
19	バネカバーガード	1,000
20	アームカムバネカバー	100
21	アームカム	300
22	アームカム取付ケボルト	100
23	取付ケカムシート	50
24	取付ケカム固定軸	100
26	取付ケカムカバーガード	1,000
27	ベール取付ケカムカバー	400
28	E形止メ輪 2.5	50
29	ローター	4,500
30	内ゲリバネガイド(A)	100
31	内ゲリレバーバネ	100
32	内ゲリバネガイド(B)	100
33	内ゲリレバー	100

部品番号	部品名	本体価格(税別)
34	内ゲリレバーカバー	300
35	ガード固定ボルト(A)	200
36	ローラークラッチアウター	400
37	アウター固定ボルト	50
38	ローラークラッチ止メ輪	50
39	ローラークラッチカバーボルト	50
40	ローラークラッチ組	1,200
41	ブレーキコアバネ	100
42	ブレーキコア	200
43	ボールベアリング(Φ7×Φ11×3)	600
44	ピニオンギヤカラー	100
45	ブレーキギヤ	600
46	ブレーキコアカラー	150
47	固定ボルト(C)	50
48	ブレーキベアリング押エ板	100
49	ブレーキベアリングシール	50
50	ブレーキギヤ用ベアリング	1,300
51	ブレーキギヤベアリング止メ輪	50
52	ブレーキギヤベアリングカラー	100
53	ピニオンギヤ用ベアリング(前)	600
54	ピニオンギヤ	600
55	ピニオンギヤ用ベアリング(後)	600
59	ブレーキレバーバネ	50
60	ブレーキシュー(A)	50
61	ブレーキシュー(B)	50
62	ストッパーカム	200
63	ストッパーカムバネ	50
64	ストッパーバネガイド	200
65	ストッパーバネガイド座金	50
66	クロスギヤブッシュ	50
67	クロスギヤ用ベアリング	600
68	クロスギヤ用ギヤカラー	100
69	クロスギヤ用ギヤ	300
70	クロスギヤ軸	800
71	クロスギヤ軸調整座金	50
72	マスターギヤ	1,500
73	摺動子座金(Φ7×Φ10)	50

部品番号	部品名	本体価格(税別)
74	マスターギヤ用ベアリング(フタ側)	600
75	フタ	3,000
76	フタフランジ	500
77	ハンドル固定ボルト座金	50
78	ハンドル固定ボルト	200
79	防水キャップ	1,000
80	本体カバー	200
81	本体ガード	2,000
82	フタ固定ボルト	50
83	ブレーキレバー固定ボルト	200
84	クロスギヤピン押エ板	50
85	クロスギヤピン調整座金	50
88	摺動子	1,000
89	クロスギヤ軸押エボルト	50
90	クロスギヤ軸押エカラー	100
91	クロスギヤ軸カバー	100
92	クロスギヤ軸カバーシート	50
93	摺動子ガイド	200
94	ストッパーツマミ	800
95	ブレーキレバー固定軸	200
96	本体	13,000
97	ハンドル組	9,500
98	ブレーキシュー(B)固定ボルト	50
100	アームバネガイド(A)	100
101	アームローラー	500
102	アームローラーブッシュ	100
103	ローラーベアリングシール	100
104	ベールアーム組	3,500
105	スプール組	15,000
106	スプール軸	1,000
107	ブレーキレバー	2,500
223	クロスギヤピンカラー	50
224	クロスギヤピン	250
108	替スプール組	12,000
300	スプール脱着レンチ (付属品)	300